Детализированное изображение системы LUX 32

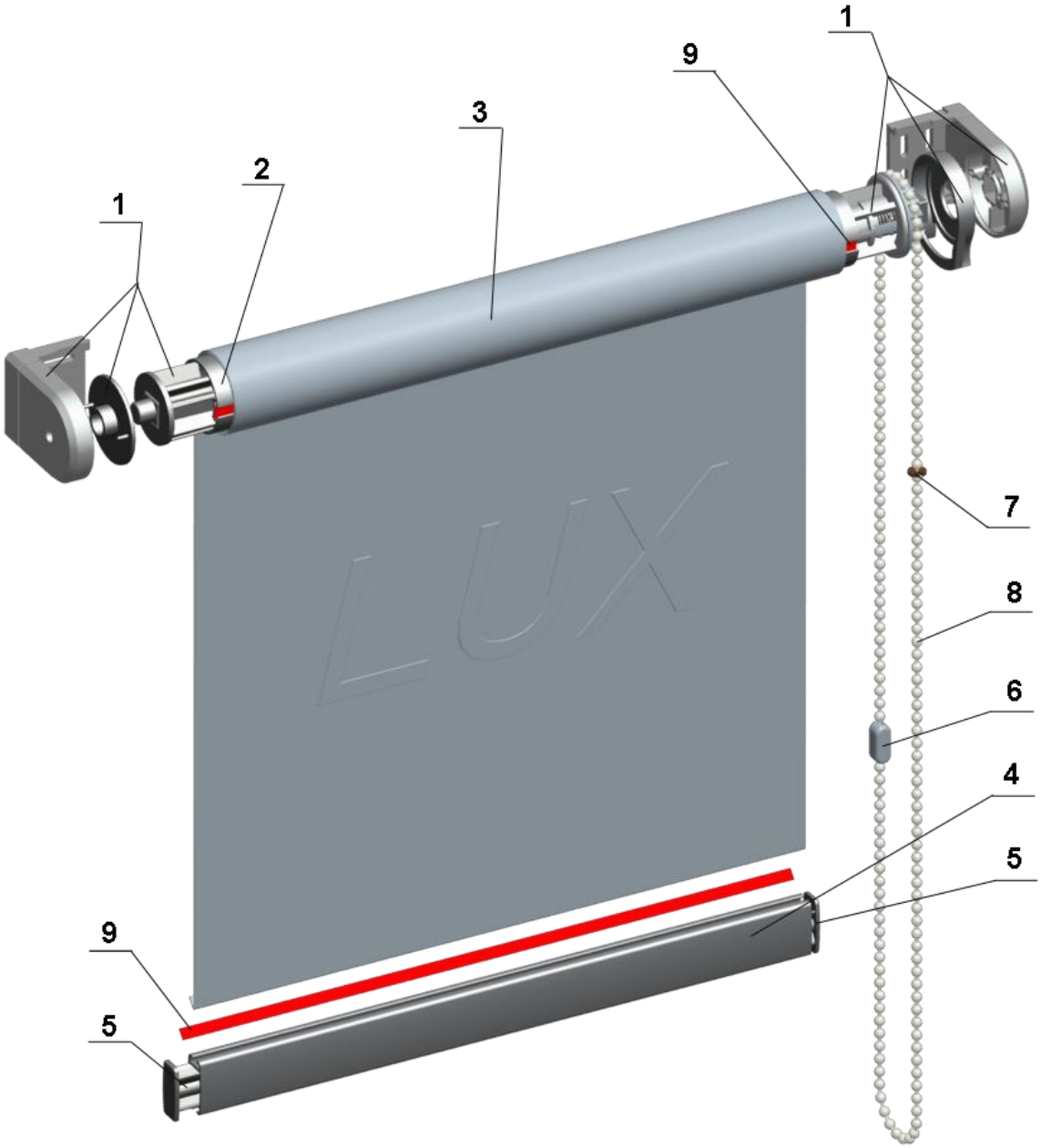

1. Механизм LUX 32
2. Труба алюминиевая D-32
3. Рулонная материя
4. Нижняя планка алюминиевая средняя
5. Заглушка для нижней планки средней
6. Соединитель цепи
7. Корректор цепи
8. Цепь управления
9. Пластиковая полоса с клеящим слоем

Каталог компонентов изделия LUX 32

Алюминиевые профили изделия LUX 32

Код: **PR-R-001 /32**
Наименование:
Труба алюминиевая D-32
Кол-во в упаковке 120 м.п.
Мин. партия 6 м.п.
Длина: 6м.п.

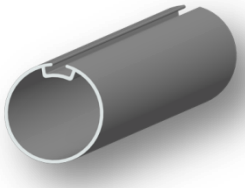

Код: **PR-R-002 /MD- ***
Наименование:
Нижняя планка алюминиевая средняя (цвет) **Вес 220гр. м/п.**
Кол-во в упаковке 288м.п
Мин. партия 6м.п.
Длина: 6м.п.

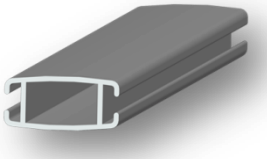

Пластиковые компоненты изделия LUX 32

Код: **PR-R-003/32***
Наименование:
Механизм LUX 32 (цвет)
Кол-во в упаковке 100шт.
Мин. партия 1 шт.

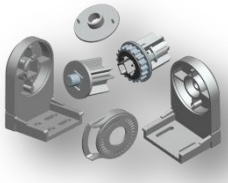

Код: **PR-004/MD-***
Наименование:
Заглушка для нижней планки средней (цвет)
Количество в упаковке 100шт.
Минимальная партия 100шт.

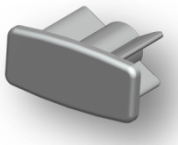

Прочие компоненты изделия LUX 32

Код: **PR-R-012/***
Наименование:
Цепь управления (цвет)
Количество в упаковке 400 м.
Минимальная партия 400м.

Код: **PS-26**
Наименование:
Корректор цепи (цвет)
Количество в упаковке 500шт.
Минимальная партия 500шт.

Код: **V34-17**
Наименование:
Соединитель цепи
Количество в упаковке 1000шт.
Минимальная партия 100шт.

Код: **PR-R-20/2**
Пластиковая полоса с клеящим слоем 7мм
Количество в упаковке 50м
Минимальная партия 50м

Код: **PS-R -021**
Наименование:
Скотч для наклейки текстиля на трубу
Количество в упаковке 50м
Минимальная партия 50м

*- возможен выбор цвета. Смотри текущую коллекцию компании PROMA.