Инструкция по монтажу изделия PRiS HIT.

Комплектность изделия:

1.Изделие PRiS HIT -1шт.
2.Корректоры штапика
3.Фиксатор цепи. – 1шт.
4.Саморезы для крепления изделия – 4шт
5. Саморезы для крепления фиксатора цепи – 2шт.

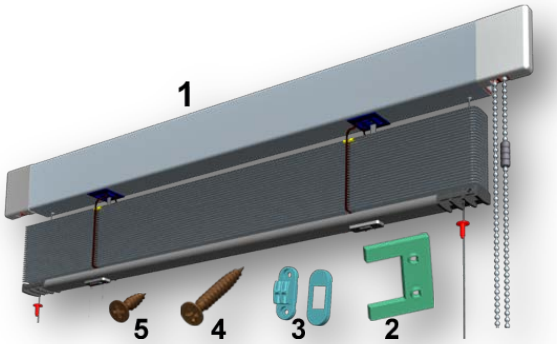

Последовательность монтажа изделия:

Аккуратно вскрыть упаковку.
Размотать леску по краям изделия.

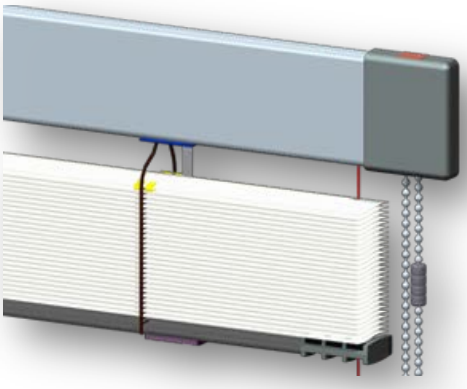

Снять верхние боковые крышки.

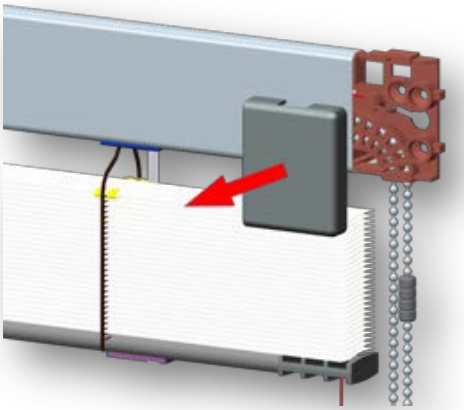

При необходимости установить корректоры.
Их количество зависит от глубины штапика.
При глубине 6-10мм устанавливается по три корректора с каждой стороны.
При глубине 11-15мм по два с каждой стороны.
При глубине 16-20мм по одному с каждой стороны.
При глубине более 20 мм – корректоры не устанавливаются.

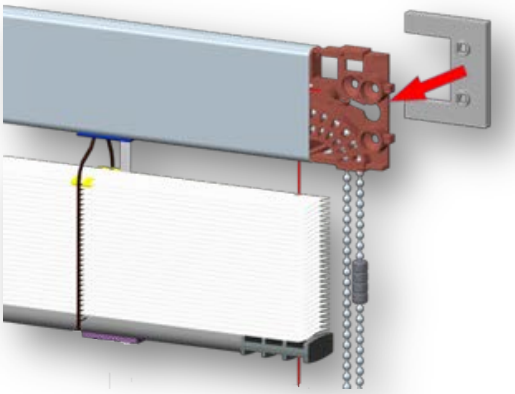

Приложить изделие к створке окна, плотно прижав к верхней кромке. Закрепить изделие четырьмя саморезами.	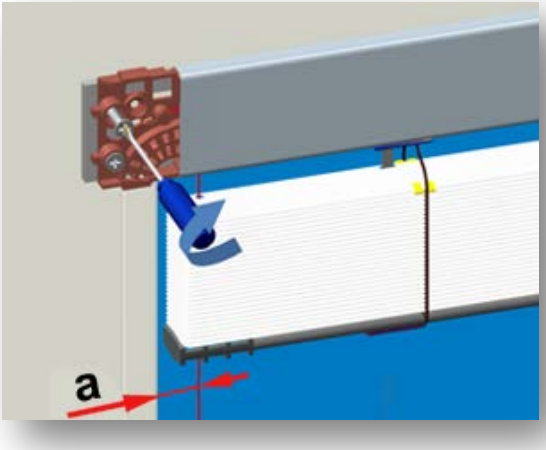
Разметить место крепление фиксаторов лески. Просверлить отверстия по разметке сверлом Ø 3 мм.	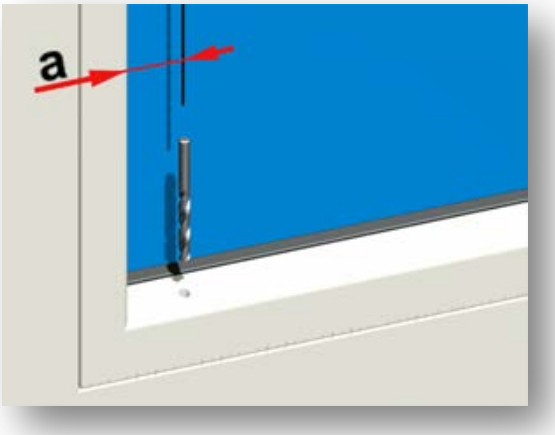
Установить в отверстия фиксаторы лески.	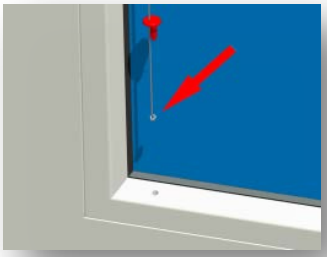 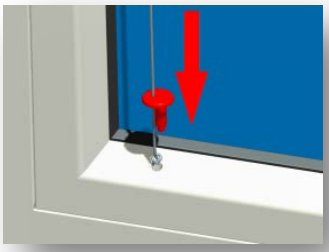 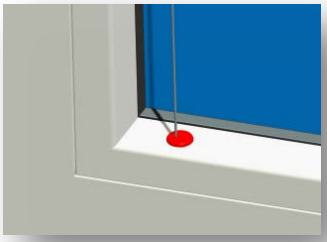

В верхнем карнизе вытащить из планок механизма заглушку лески. Натянуть леску.	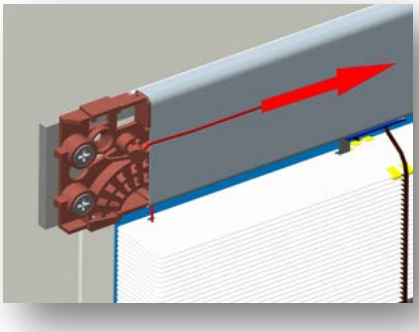
Установить обратно заглушку лески, сохраняя её натяжение. Обрезать излишки лески.	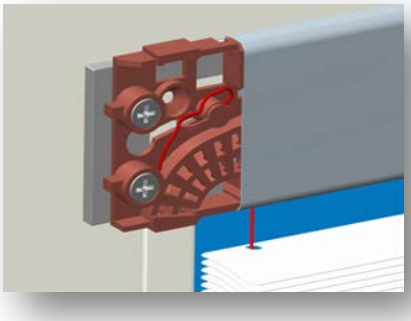
Установить верхние боковые крышки	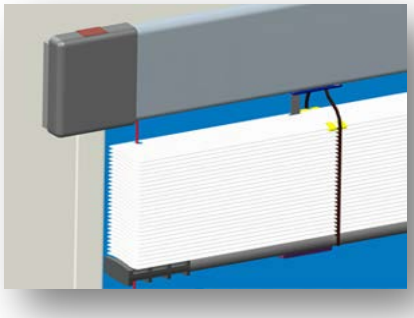
Разметить и установить фиксатор цепи.	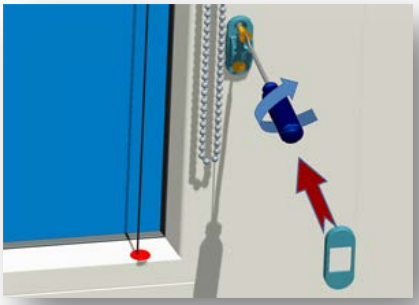
Проверить работоспособность изделия.	

Последовательность демонтажа изделия:	
Снять верхние боковые крышки.	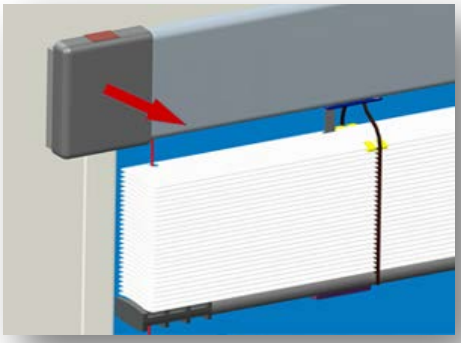
Демонтировать фиксаторы лески	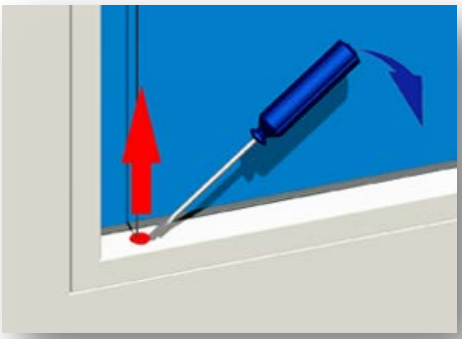
Выкрутить саморезы, крепящие карниз к створке окна.	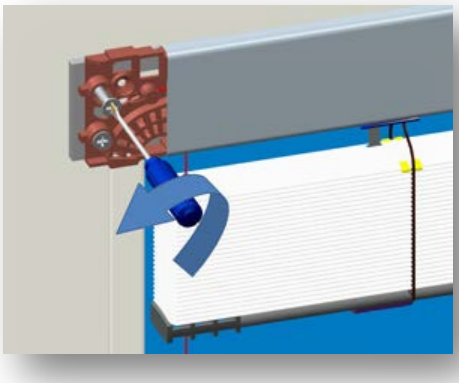
Демонтировать фиксатор цепи.	