Инструкция по монтажу изделия PRiS Mini / Mini-Zet.

Комплектность изделия PRiS Mini в зависимости от типа установки:

Комплектность изделия PRiS Mini
"тип установки –на саморезы":

1. Изделие PRiS Mini – 1 шт.
2. Кронштейн со вставкой – 2 шт.
3. Корректор управляющей цепи – 1 шт.
4. Саморез 3х12 – 4шт.

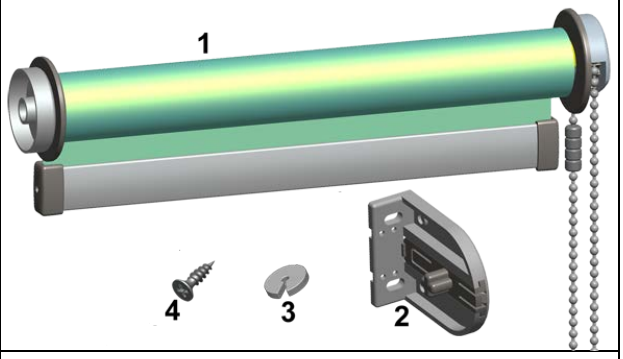

Комплектность изделия PRiS Mini
"тип установки – на накидные кронштейны"
(для откидных створок):

1. Изделие PRiS Mini – 1 шт.
2. Кронштейн со вставкой – 2 шт.
3. Корректор управляющей цепи – 1 шт.
4. Планка Mini с кронштейном правая с двусторонним скотчем 14х25(мм) – 1шт.
5. Планка Mini с кронштейном левая с двухсторонним скотчем 14х25(мм) – 1шт.

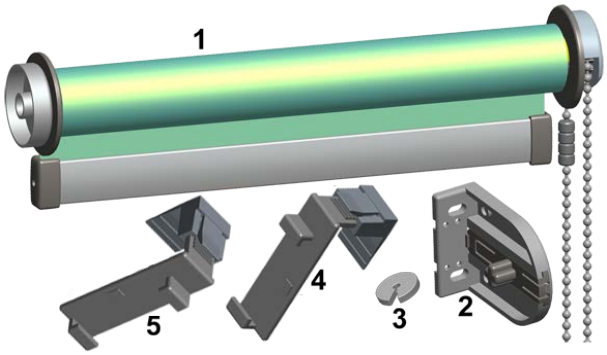

Последовательность монтажа изделия PRiS Mini (на саморезы):

Аккуратно вскрыть упаковку.
Установить кронштейны на изделие.

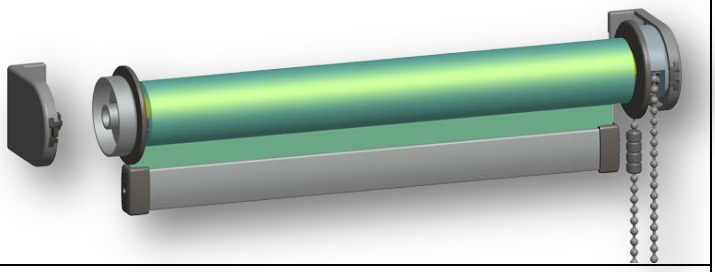

По уровню приложить изделие к створке в месте крепления, так чтобы материя равномерно перекрывало световой проем. Кронштейны удобнее всего разместить над стыком штапика. Выставить их нужно строго по уровню, иначе будет происходить перекос ткани при эксплуатации!

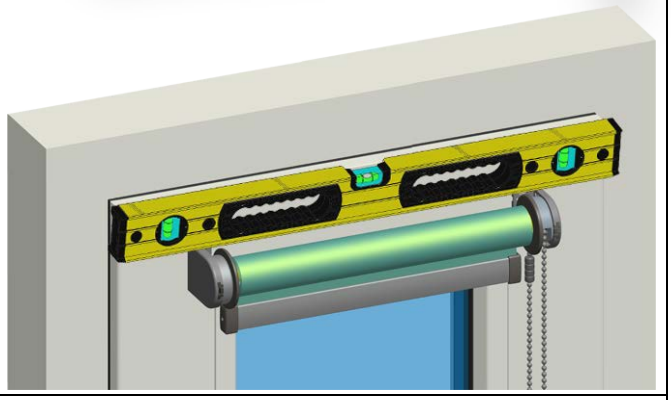

Придерживая изделие в выставленном положении обвести кронштейны тонким карандашом.

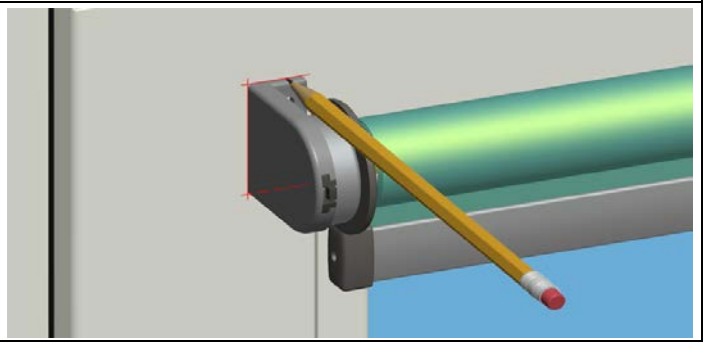

Снять изделие. Выдвинуть вставку на кронштейнах: 1. Слегка отогнуть язычок 2. Выдвинуть вставку.	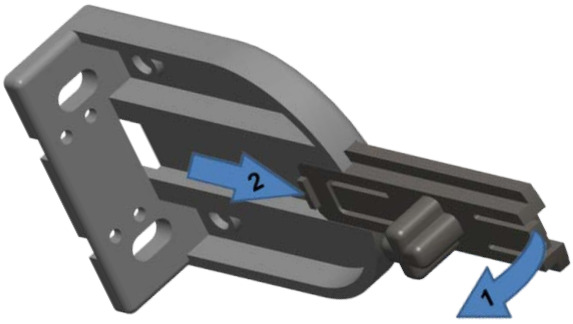
Затем зафиксировать саморезами кронштейны, в отмеченных местах.	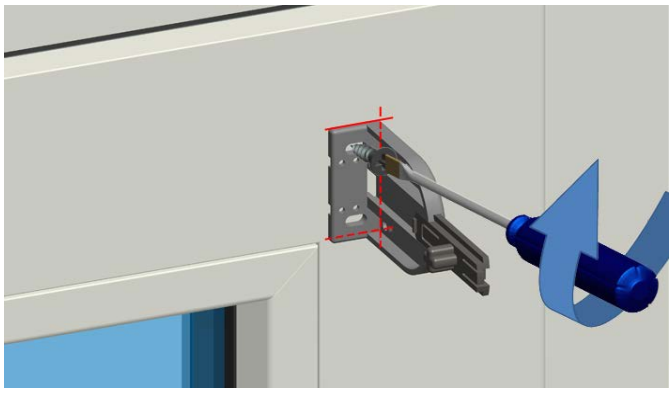
Аккуратно установить изделие в крестовины вставок, затем защелкнуть изделие в кронштейны.	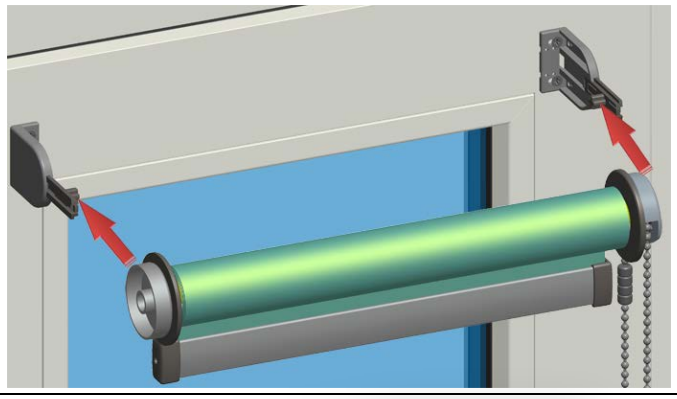
Полностью опустить полотно изделия, до перекрытия светового проема и установить ограничитель цепи управления. Ограничителем в полностью открытом положении ткани должен служить соединитель цепи. (см. предыдущий рис.)	

Последовательность монтажа изделия PRiS Mini (на накидные кронштейны):	
Аккуратно вскрыть упаковку. Проверить наклеен ли скотч на планках Mini, если нет, то наклеить.	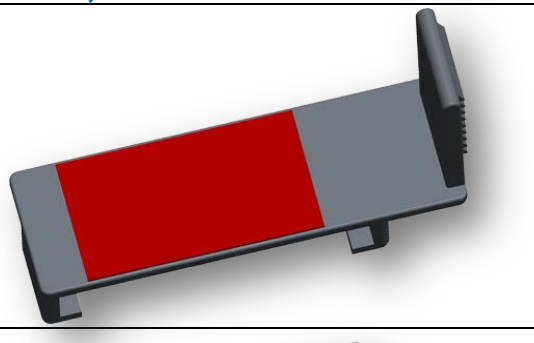
Установить кронштейны в направляющие планок Mini.	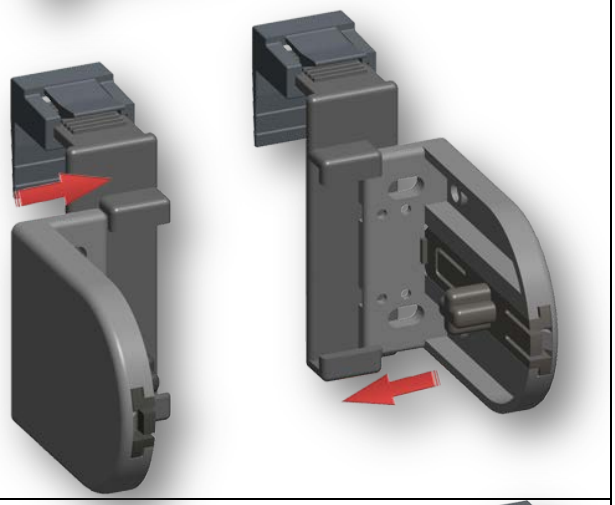
Установить кронштейны на изделие.	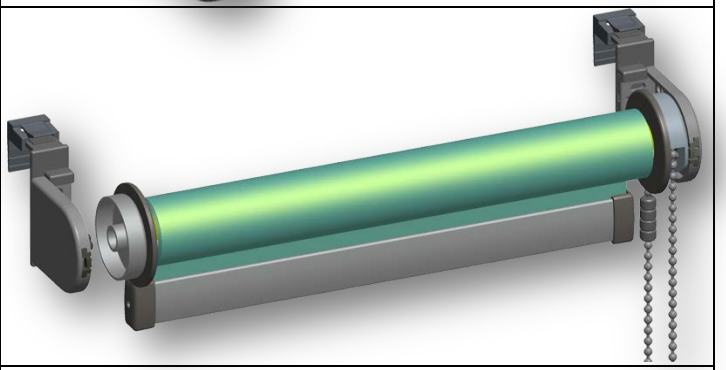
Приложить изделие, зацепив его за откидную створку в месте крепления, так чтобы материя равномерно перекрывало световой проем. Выставить нужно строго по уровню, иначе будет перекос ткани при эксплуатации!	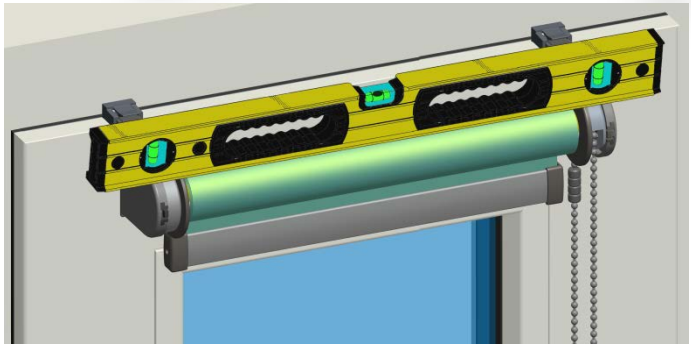
Придерживая изделие в выставленном положении обвести планки Mini тонким карандашом.	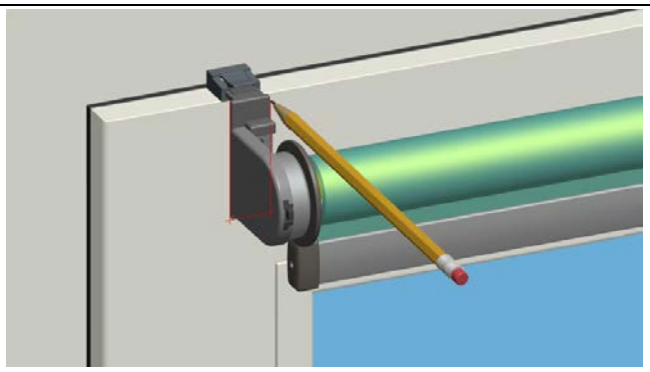

Снять изделие. Выдвинуть вставку на кронштейнах: 1. Слегка отогнуть язычок 2. Выдвинуть вставку.	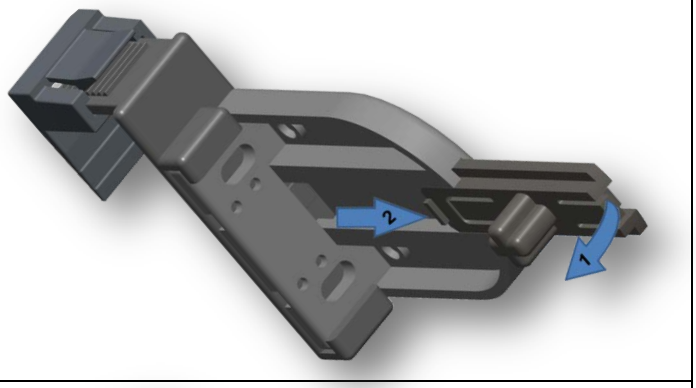
Затем снять защитный слой скотча с планок. И аккуратно зацепить их в отмеченных местах.	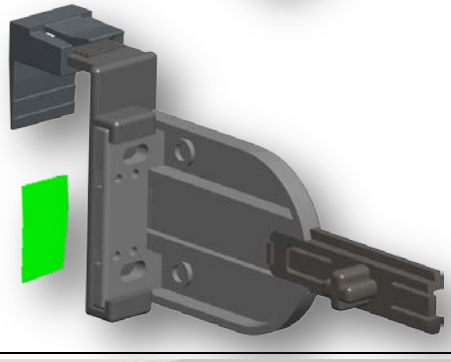
Установить изделие в крестовины вставок, затем защелкнуть изделие в кронштейны.	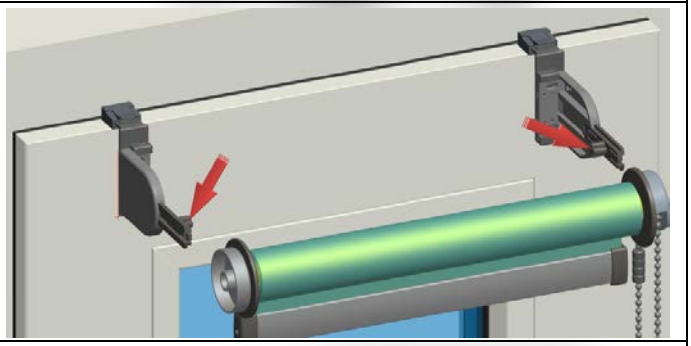
Полностью опустить полотно изделия, до перекрытия светового проема и установить ограничитель цепи управления. Ограничителем в полностью открытом положении ткани должен служить соединитель цепи. (см. предыдущий рис.)	

Комплектность изделия PRiS Mini-Zet в зависимости от типа установки:

Комплектность изделия PRiS Mini-Zet “тип установки – на саморезы”:

1. Изделие PRiS Mini-Zet – 1 шт.
2. Кронштейн со вставкой – 2 шт.
3. Корректор управляющей цепи – 1 шт.
4. Саморез 3х12 – 4шт.
5. Планка Mini Zebra правая – 1 шт.
6. Планка Mini Zebra левая – 1 шт.

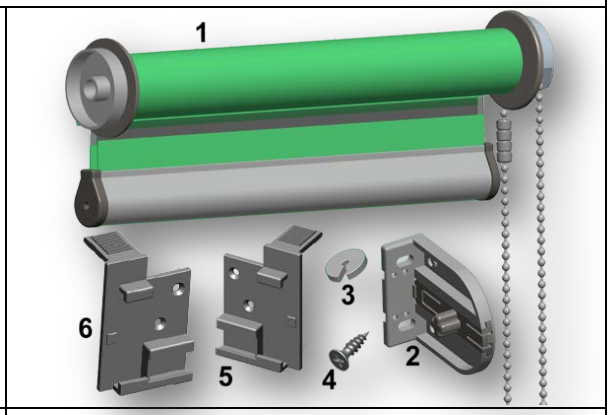

Комплектность изделия PRiS Mini-Zet “тип установки – на накидные кронштейны” (для откидных створок):

1. Изделие PRiS Mini-Zet – 1 шт.
2. Кронштейн со вставкой – 2 шт.
3. Корректор управляющей цепи – 1 шт.
4. Планка Mini-Zet с кронштейном правая с двусторонним скотчем 20х27(мм) – 1шт.
5. Планка Mini-Zet с кронштейном левая с двухсторонним скотчем 20х27(мм) – 1шт.

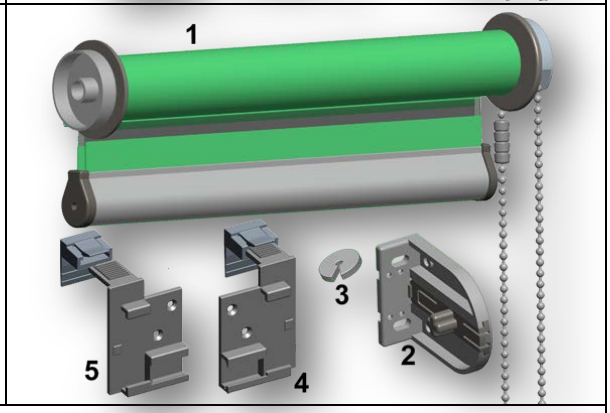

Последовательность монтажа изделия PRiS Mini-Zet (на саморезы):

Аккуратно вскрыть упаковку. Отломить уголок, на левой и правой планках Mini-Zet, по линии насечки.

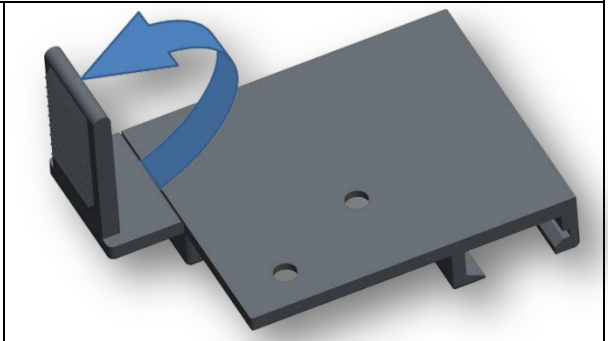

Установить кронштейны в направляющие планок Mini-Zet.

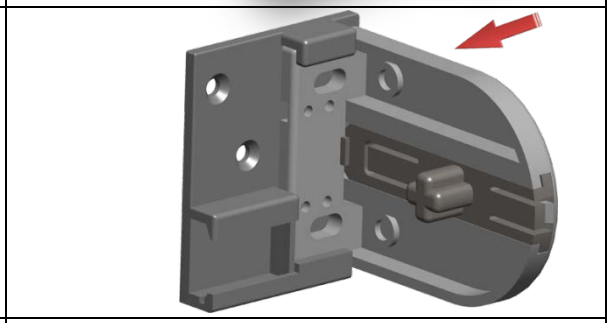

Далее по аналогии выше указанной последовательности PRiS Mini “на саморезы”: Установить кронштейны на изделие, по уровню приложить изделие к створке в месте крепления. Придерживая изделие в выставленном положении обвести кронштейны тонким карандашом. Снять изделие. Выдвинуть вставку на кронштейнах. Затем зафиксировать саморезами кронштейны, в отмеченных местах.

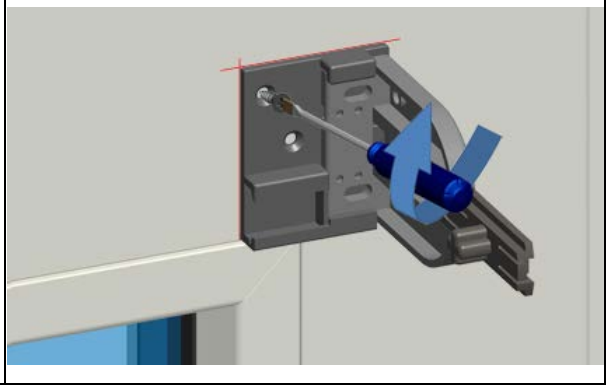

Установить изделие в крестовины вставок…	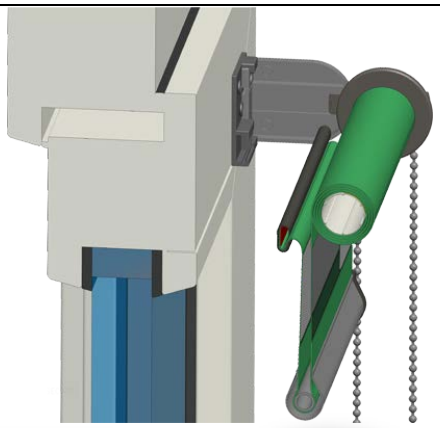
1. Завести верхнюю планку Mini Zebra в пазы кронштейнов. 2. Защелкнуть верхнюю планку Mini Zebra в пазах кронштейнов. 3. Защелкнуть изделие в кронштейны.	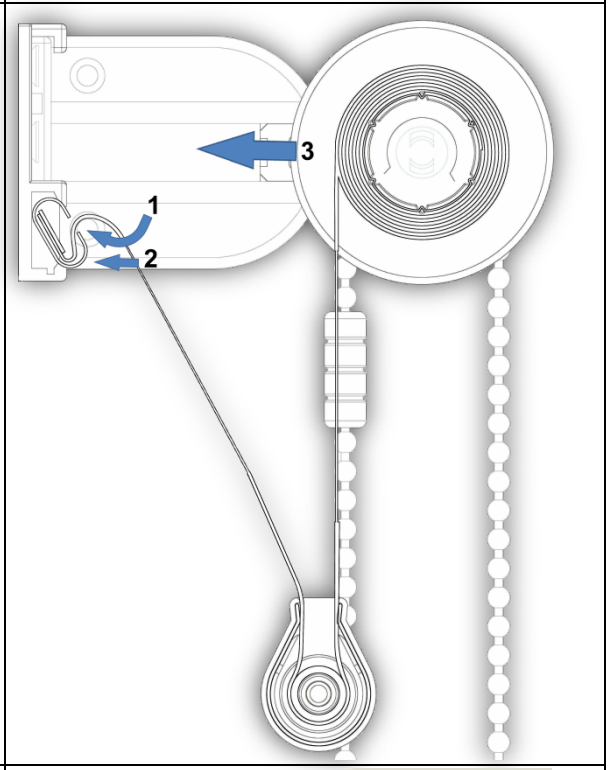
Полностью опустить полотно изделия, до перекрытия светового проема и установить ограничитель цепи управления. Ограничителем в полностью открытом положении ткани должен служить соединитель цепи.	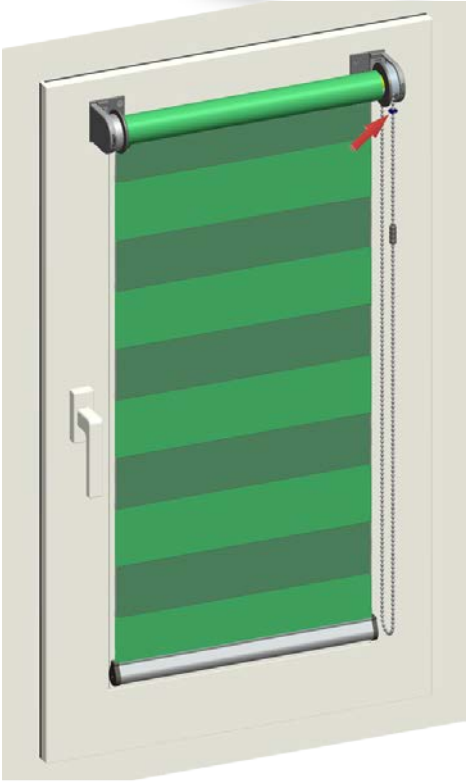

Последовательность монтажа изделия PRiS Mini-Zet (на накидные кронштейны):	
Аккуратно вскрыть упаковку. Проверить наклеен ли скотч на планках Mini-Zet, если нет, то наклеить.	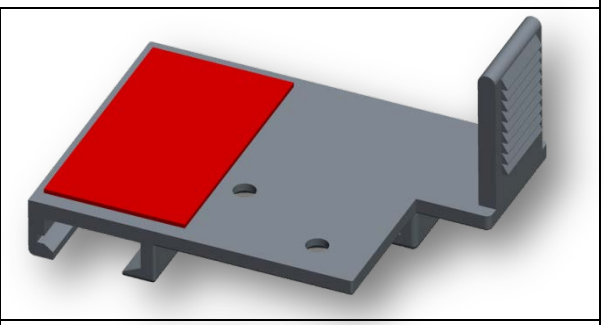
Установить кронштейны в направляющие планок Mini-Zet.	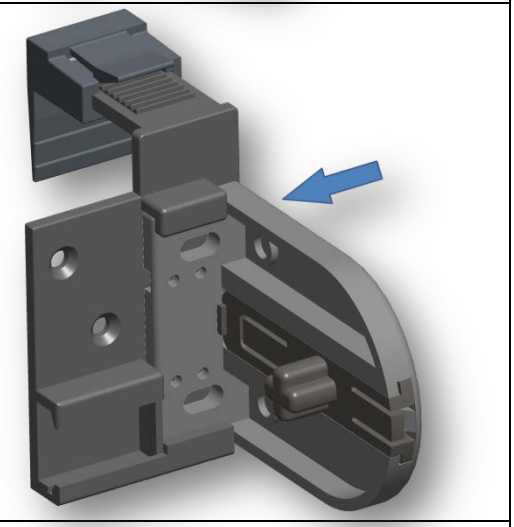
Далее по аналогии выше указанной последовательности PRiS Mini “на накидные кронштейны”: Установить кронштейны на изделие, по уровню приложить изделие к створке в месте крепления. Придерживая изделие в выставленном положении обвести кронштейны тонким карандашом. Снять изделие. Выдвинуть вставку на кронштейнах. Затем снять защитный слой со скотча, и в отмеченных местах, зацепить планки за створку окна.	
Установить изделие в крестовины вставок…	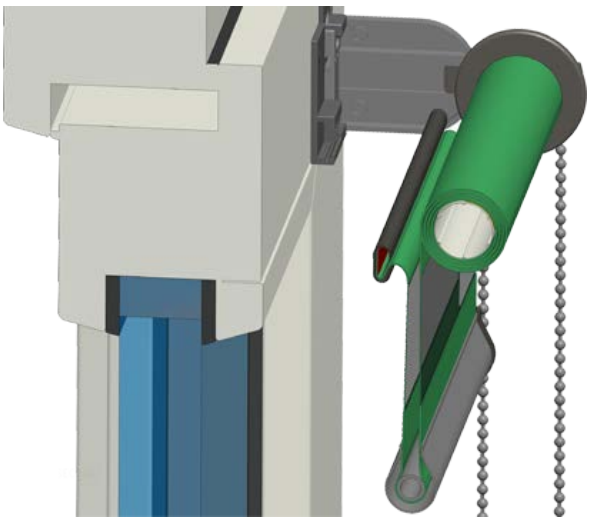

1. Завести верхнюю планку Mini Zebra в пазы кронштейнов. 2. Защелкнуть верхнюю планку Mini Zebra в пазах кронштейнов. 3. Защелкнуть изделие в кронштейны.	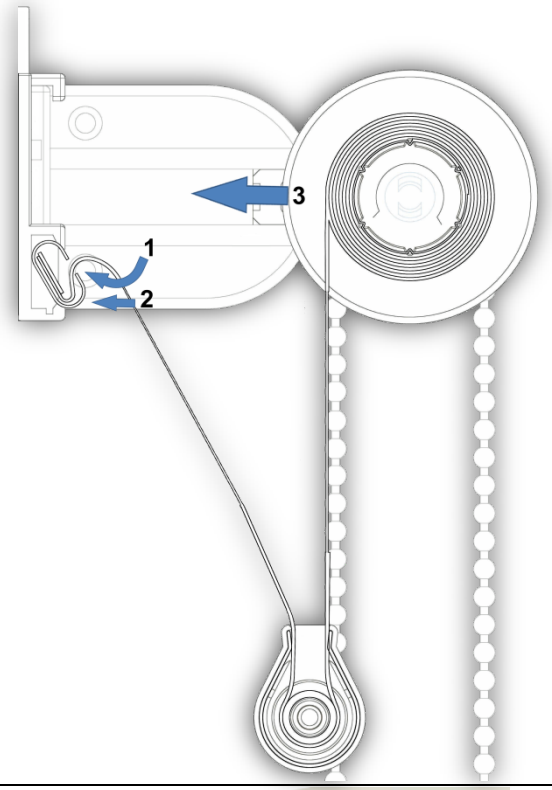
Полностью опустить полотно изделия, до перекрытия светового проема и установить ограничитель цепи управления. Ограничителем в полностью открытом положении ткани должен служить соединитель цепи.	
Монтаж опций фиксации	
<u>Магнитная фиксация нижней планки:</u> При помощи саморезов, установить магнитные фиксаторы.	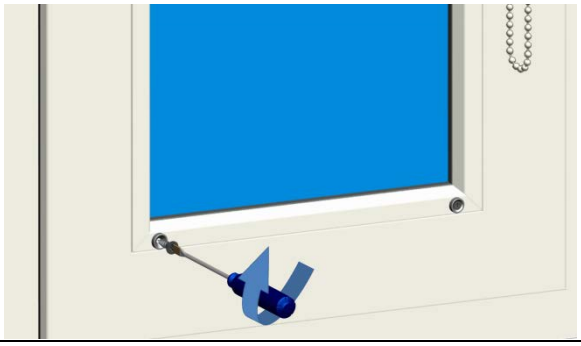

<u>Боковая фиксация на леске (для откидных створок):</u> Установка боковой фиксации на леске, для откидных створок, одинакова для обоих систем *Mini, Mini-Zet,* разница лишь в проушине. Для системы Mini – используется *проушина 2;* а для системы *Mini-Zet* – используется *проушина 1.* (см. каталог компонентов). Для этого необходимо вставить, соответствующую проушину в заглушки с обеих сторон нижних планок.	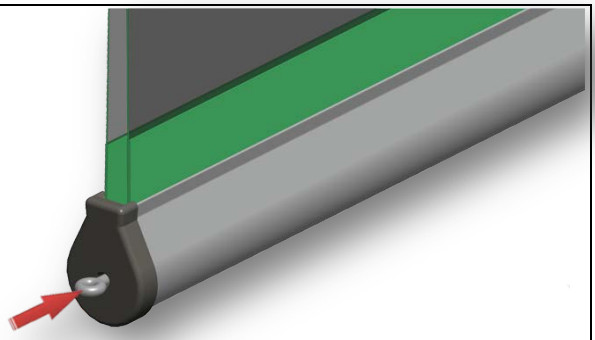
Продеть в отверстие кронштейнов леску и завязать узелок. (до монтажа системы)	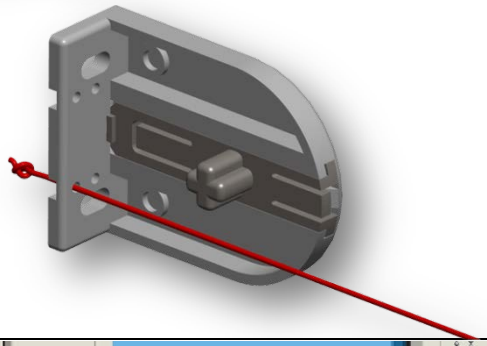
Установить, натяжители лески, зацепив их, за нижнюю часть створки.	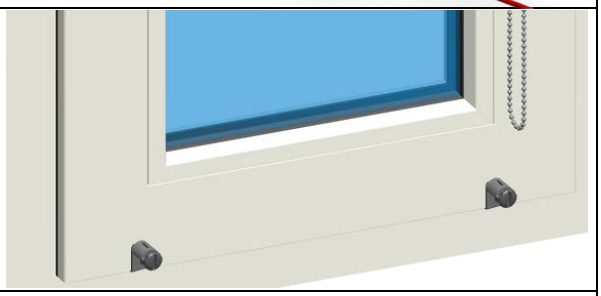
Продеть леску через проушину и натяжитель лески.	
Сделать натяжение лески при помощи отвертки, с обеих сторон.	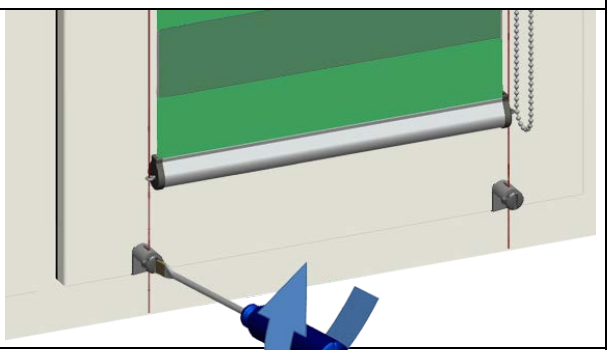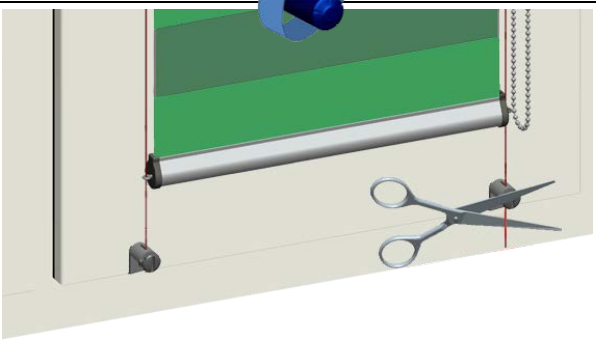
Обрезать остатки лески.