Инструкция по монтажу изделия LUX 38 (открытая).

Комплектность изделия:

1. *Изделие LUX 38 -1шт.*
2. *Кронштейн управления LUX38 -1шт.*
3. *Крышки на кронштейн LUX38 -2шт.*
4. *Кронштейн LUX38 -1шт.*
5. *Саморезы.*
6. *Корректоры цепи – 2 шт.*

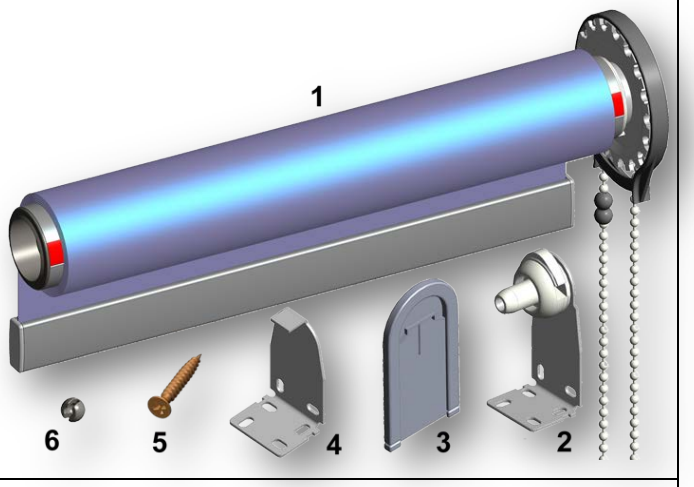

Последовательность монтажа изделия:

Аккуратно вскрыть упаковку.
Разметить и установить по уровню боковые кронштейны изделия.

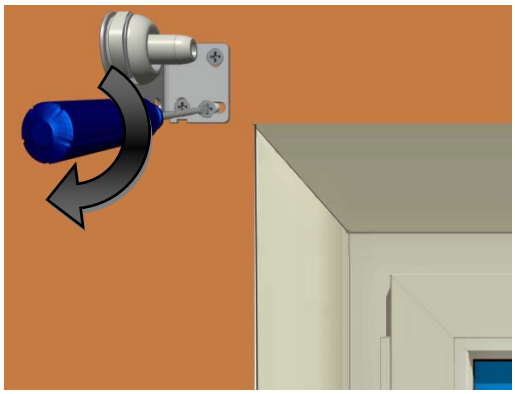

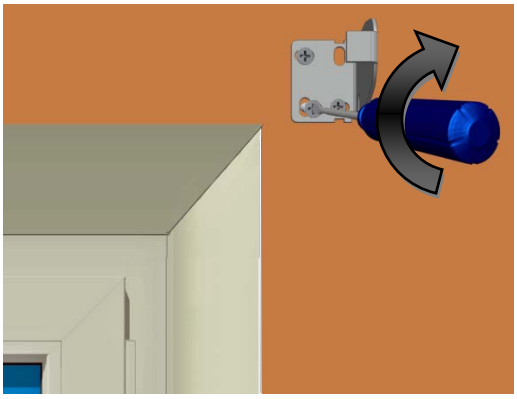

Установить изделие в кронштейны. Для этого нужно вставить изделие в ответный **кронштейн LUX38**, нажав при этом на верхний пружинный фиксатор, так чтобы он скрылся в **адаптере трубы**. Затем продвинуть изделие в сторону управления, установив торец **механизма управления LUX38** в паз **кронштейна управления LUX38**. Верхний пружинный фиксатор **кронштейна LUX38** должен отщелкнуться!

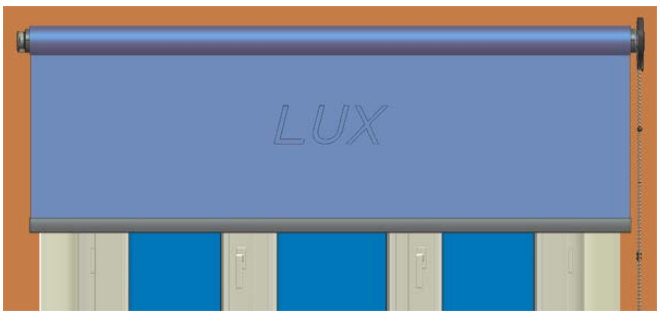

Установить крышки на кронштейны Lux38.	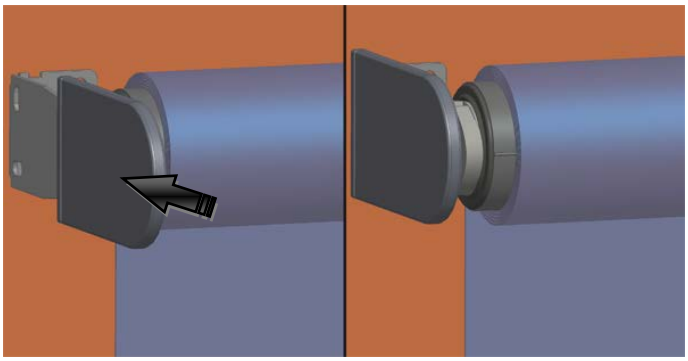 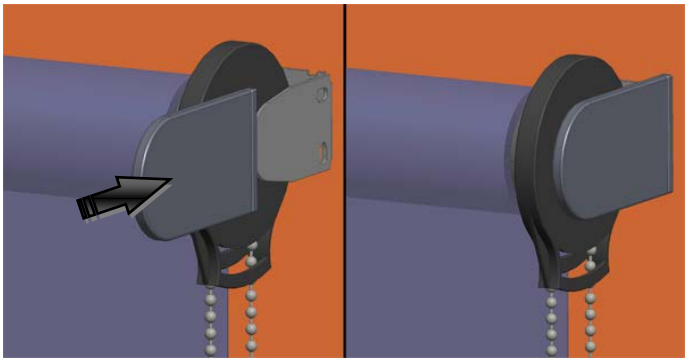
Опустить полотно изделия до требуемого нижнего положения. Установить корректор цепи, предотвращающий дальнейшую размотку полотна.	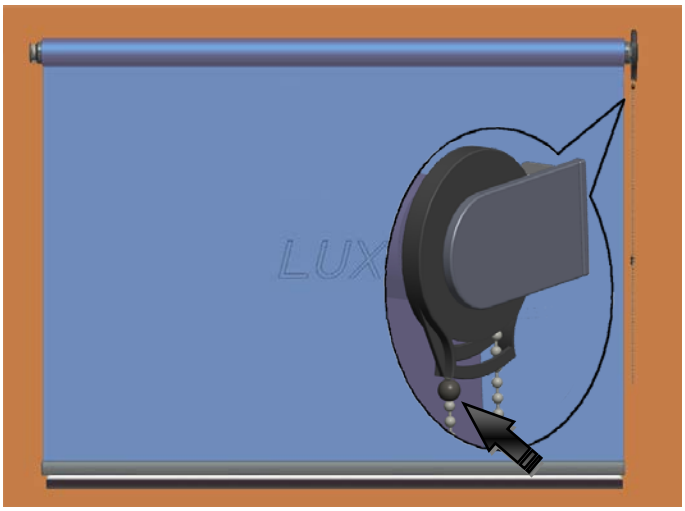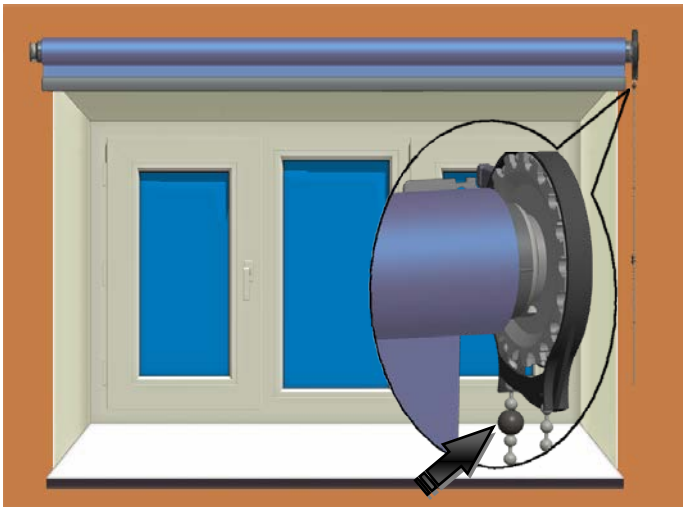
Поднять полотно изделия. Установить второй корректор цепи, ограничивающий крайнее верхнее положение полотна изделия.